Холодильные витрины GDM
Технические характеристики

По вопросам продаж и поддержки обращайтесь:

Алматы (7273)495-231
Ангарск (3955)60-70-56
Архангельск (8182)63-90-72
Астрахань (8512)99-46-04
Барнаул (3852)73-04-60
Белгород (4722)40-23-64
Благовещенск (4162)22-76-07
Брянск (4832)59-03-52
Владивосток (423)249-28-31
Владикавказ (8672)28-90-48
Владимир (4922)49-43-18
Волгоград (844)278-03-48
Вологда (8172)26-41-59
Воронеж (473)204-51-73
Екатеринбург (343)384-55-89
Иваново (4932)77-34-06
Ижевск (3412)26-03-58
Иркутск (395)279-98-46
Казань (843)206-01-48
Калининград (4012)72-03-81
Калуга (4842)92-23-67
Кемерово (3842)65-04-62
Киров (8332)68-02-04
Коломна (4966)23-41-49
Кострома (4942)77-07-48
Краснодар (861)203-40-90
Красноярск (391)204-63-61
Курск (4712)77-13-04
Курган (3522)50-90-47
Липецк (4742)52-20-81
Магнитогорск (3519)55-03-13
Москва (495)268-04-70
Мурманск (8152)59-64-93
Набережные Челны (8552)20-53-41
Нижний Новгород (831)429-08-12
Новокузнецк (3843)20-46-81
Ноябрьск (3496)41-32-12
Новосибирск (383)227-86-73
Омск (3812)21-46-40
Орел (4862)44-53-42
Оренбург (3532)37-68-04
Пенза (8412)22-31-16
Петрозаводск (8142)55-98-37
Псков (8112)59-10-37
Пермь (342)205-81-47
Ростов-на-Дону (863)308-18-15
Рязань (4912)46-61-64
Самара (846)206-03-16
Саранск (8342)22-96-24
Санкт-Петербург (812)309-46-40
Саратов (845)249-38-78
Севастополь (8692)22-31-93
Симферополь (3652)67-13-56
Смоленск (4812)29-41-54
Сочи (862)225-72-31
Ставрополь (8652)20-65-13
Сургут (3462)77-98-35
Сыктывкар (8212)25-95-17
Тамбов (4752)50-40-97
Тверь (4822)63-31-35
Тольятти (8482)63-91-07
Томск (3822)98-41-53
Тула (4872)33-79-87
Тюмень (3452)66-21-18
Ульяновск (8422)24-23-59
Улан-Удэ (3012)59-97-51
Уфа (347)229-48-12
Хабаровск (4212)92-98-04
Чебоксары (8352)28-53-07
Челябинск (351)202-03-61
Череповец (8202)49-02-64
Чита (3022)38-34-83
Якутск (4112)23-90-97
Ярославль (4852)69-52-93

Россия +7(495)268-04-70
Киргизия +996(312)-96-26-47
Казахстан +7(7172)727-132

teu@nt-rt.ru || https://true.nt-rt.ru/

Холодильная витрина
True GDM-19T-HC~TSL01

Серия GDM – холодильные витрины со стеклянной дверью

Модель	Описание оборудования
GDM-19T-HC~TSL01	Напольная холодильная витрина; 1 стеклянная дверь; 4 полки; 230В, 50 Гц, 2.4 А

- Компания True – лидирующий мировой производитель холодильных витрин со стеклянными дверьми.
- Современная и надежная капиллярная система охлаждения использует экологически безвредный углеводородный хладагент R290, имеющий нулевой потенциал озонового истощения и низкий потенциал глобального потепления.
- Система охлаждения с высокой точностью поддерживает заданную температуру от 0,5°С до 3,3°С для создания наилучших условий хранения продуктов.
- Экстерьер выполнен из холоднокатаной стали с порошковым напылением черного или белого цвета. Опционально доступны другие цвета порошкового покрытия корпуса (за дополнительную плату).
- Исполнение камеры: отделка из белого алюминия, пол из нержавеющей стали.
- Доводчик двери обеспечивает плотное и надежное закрывание.
- Светодиодная подсветка обеспечивает равномерное освещение камеры.
- В двери установлено двухслойное низкоэмиссинное остекление с алюминиевой рамой.
- Весь корпус шкафа защищен плотной полиуретановой термоизоляцией, имеющей нулевой потенциал озонового истощения и нулевой потенциал глобального потепления.
- Сверху шкафа предусмотрено место для хранения.
- Легкий доступ к змеевику конденсатора для чистки, которая способствует поддержанию энергоэффективности оборудования.

natural refrigerant®

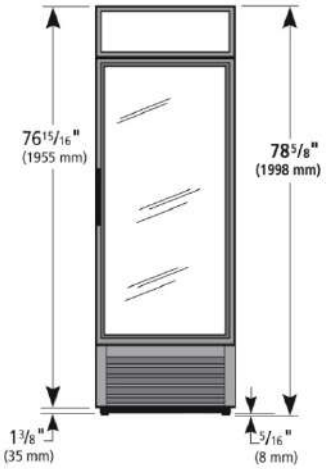

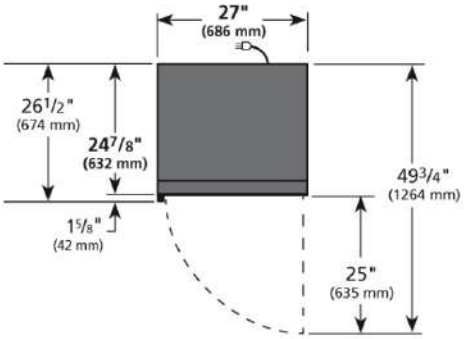

Модель	Кол-во дверей	Кол-во полок	Габариты (ШхГхВ), мм	Объем камеры	Хладагент	Электрика	Вес, кг
GDM-19T-HC~TSL01	1	4	686 x 632 x 1998	479 литров	R290	230 В, 1 фаза, 50 Гц, 2.4 А	143

Технические характеристики оборудования могут быть изменены производителем без предварительного уведомления

Холодильная витрина
True GDM-35-HC~TSL01

Серия GDM – холодильные витрины со стеклянной дверью

Модель	Описание оборудования
GDM-35-HC~TSL01	Напольная холодильная витрина; 2 стеклянные двери; 8 полок; 230В, 50 Гц, 4.6 А

- Компания True – лидирующий мировой производитель холодильных витрин со стеклянными дверьми.
- Современная и надежная капиллярная система охлаждения использует экологически безвредный углеводородный хладагент R290, имеющий нулевой потенциал озонового истощения и низкий потенциал глобального потепления.
- Система охлаждения с высокой точностью поддерживает заданную температуру от 0,5°С до 3,3°С для создания наилучших условий хранения продуктов.
- Экстерьер выполнен из ламинированного винила. Стандартные цвета корпуса – белый и черный. Опционально доступны различные цвета порошкового покрытия корпуса (за дополнительную плату).
- Исполнение камеры: отделка из белого алюминия, пол из нержавеющей стали.
- Доводчики дверей обеспечивают надежное закрывание.
- Светодиодная подсветка обеспечивает равномерное освещение камеры.
- В двери установлено двухслойное низкоэмиссинное остекление с алюминиевой рамой.
- Весь корпус шкафа защищен плотной полиуретановой термоизоляцией, имеющей нулевой потенциал озонового истощения и нулевой потенциал глобального потепления.
- Сверху шкафа предусмотрено место для хранения.
- Легкий доступ к змеевику конденсатора для чистки, которая способствует поддержанию энергоэффективности оборудования.

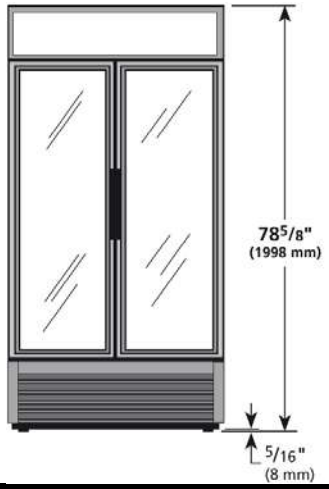

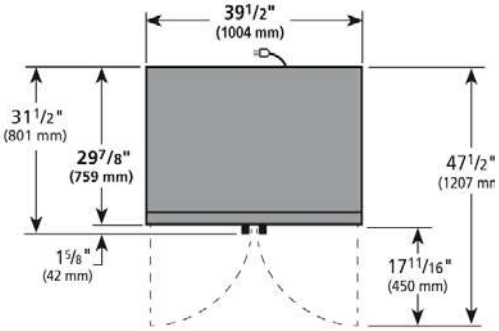

Модель	Кол-во дверей	Кол-во полок	Габариты (ШхГхВ), мм	Объем камеры	Хладагент	Электрика	Вес, кг
GDM-35-HC~TSL01	2	8	1004 x 759 x 1998	900 литров	R290	230 В, 1 фаза, 50 Гц, 4.6 А	168

Технические характеристики оборудования могут быть изменены производителем без предварительного уведомления

Холодильная витрина
True GDM-23-HC~TSL01

Серия GDM – холодильные витрины со стеклянной дверью

Модель	Описание оборудования
GDM-23-HC~TSL01	Напольная холодильная витрина; 1 стеклянная дверь; 4 полки; 230В, 50 Гц, 2.4 А

- Компания True – лидирующий мировой производитель холодильных витрин со стеклянными дверьми.
- Современная и надежная капиллярная система охлаждения использует экологически безвредный углеводородный хладагент R290, имеющий нулевой потенциал озонового истощения и низкий потенциал глобального потепления.
- Система охлаждения с высокой точностью поддерживает заданную температуру от 0,5°С до 3,3°С для создания наилучших условий хранения продуктов.
- Экстерьер выполнен из холоднокатаной стали с порошковым напылением черного или белого цвета. Опционально доступны другие цвета порошкового покрытия корпуса (за дополнительную плату).
- Исполнение камеры: отделка из белого алюминия, пол из нержавеющей стали.
- Доводчик двери обеспечивает плотное и надежное закрывание.
- Светодиодная подсветка обеспечивает равномерное освещение камеры.
- В двери установлено двухслойное низкоэмиссинное остекление с алюминиевой рамой.
- Весь корпус шкафа защищен плотной полиуретановой термоизоляцией, имеющей нулевой потенциал озонового истощения и нулевой потенциал глобального потепления.
- Сверху шкафа предусмотрено место для хранения.
- Легкий доступ к змеевику конденсатора для чистки, которая способствует поддержанию энергоэффективности оборудования.

natural refrigerant®

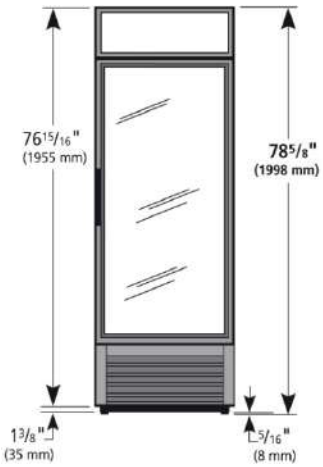

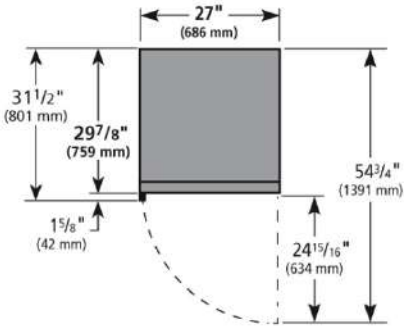

Модель	Кол-во дверей	Кол-во полок	Габариты (ШхГхВ), мм	Объем камеры	Хладагент	Электрика	Вес, кг
GDM-23HC ~TSL01	1	4	686 x 759 x 1998	589 литров	R290	230 В, 1 фаза, 50 Гц, 2.4 А	161

Технические характеристики оборудования могут быть изменены производителем без предварительного уведомления

Холодильная витрина
True GDM-69-LD

Серия GDM – холодильные витрины со стеклянной дверью

Модель	Описание оборудования
GDM-69-LD	Напольная холодильная витрина; 3 стеклянные двери; 12 полок; 230В, 50 Гц, 6.5 А

Компания True – лидирующий мировой производитель холодильных витрин с стеклянными дверьми.

- Система охлаждения с высокой точностью поддерживает заданную температуру от 0,5°С до 3,3°С для создания наилучших условий хранения продуктов.
- Экстерьер выполнен из ламинированного винила. Стандартные цвета корпуса – белый и черный. Опционально доступны различные цвета порошкового покрытия корпуса (за дополнительную плату).
- Исполнение камеры: отделка из белого алюминия, пол из нержавеющей стали.
- Доводчики дверей обеспечивают надежное закрывание.
- Светодиодная подсветка обеспечивает равномерное освещение камеры.
- В двери установлено двухслойное низкоэмиссинное остекление с пластиковой рамой.
- Весь корпус шкафа защищен плотной полиуретановой термоизоляцией Ecomate, имеющей нулевой потенциал озонового истощения и нулевой потенциал глобального потепления.
- Сверху шкафа предусмотрено место для хранения.
- Легкий доступ к змеевику конденсатора для чистки, которая способствует поддержанию энергоэффективности оборудования.

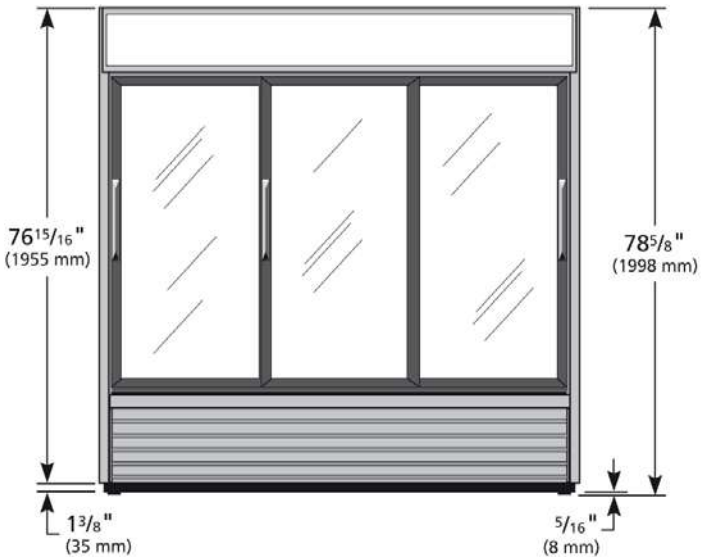

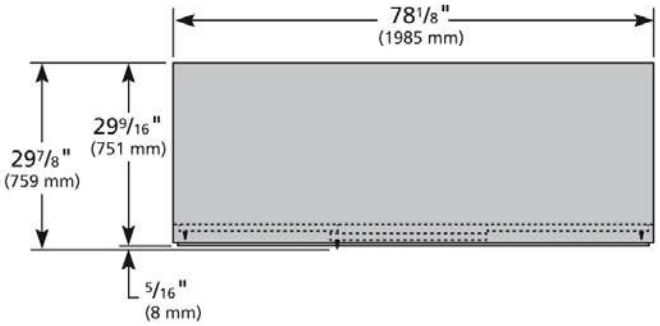

Модель	Кол-во дверей	Кол-во полок	Габариты (ШхГхВ)	Хладагент	Электрика	Вес
GDM-69-LD	3	12	1985 x 753 x 1998 мм	134А	230 В, 1 фаза, 50 Гц, 6.5 А	307 кг

Технические характеристики оборудования могут быть изменены производителем без предварительного уведомления

Холодильная витрина
True GDM-33-HC-LD

Серия GDM – холодильные витрины со стеклянной дверью

Модель	Описание оборудования
GDM-33-HC-LD	Напольная холодильная витрина; 2 стеклянные двери; 8 полок; 230В, 50 Гц, 4.6 А

- Компания True – лидирующий мировой производитель холодильных витрин со стеклянными дверьми.
- Современная и надежная капиллярная система охлаждения использует экологически безвредный углеводородный хладагент R290, имеющий нулевой потенциал озонового истощения и низкий потенциал глобального потепления.
- Система охлаждения с высокой точностью поддерживает заданную температуру от 0,5°С до 3,3°С для создания наилучших условий хранения продуктов.
- Экстерьер выполнен из ламинированного винила. Стандартные цвета корпуса – белый и черный. Опционально доступны различные цвета порошкового покрытия корпуса (за дополнительную плату).
- Исполнение камеры: отделка из белого алюминия, пол из нержавеющей стали.
- Доводчики дверей обеспечивают надежное закрывание.
- Светодиодная подсветка обеспечивает равномерное освещение камеры.
- В двери установлено двухслойное низкоэмиссинное остекление с пластиковой рамой.
- Весь корпус шкафа защищен плотной полиуретановой термоизоляцией, имеющей нулевой потенциал озонового истощения и нулевой потенциал глобального потепления.
- Сверху шкафа предусмотрено место для хранения.
- Легкий доступ к змеевику конденсатора для чистки, которая способствует поддержанию энергоэффективности оборудования.

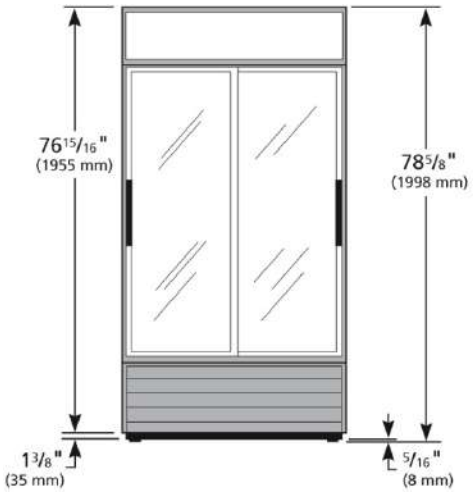

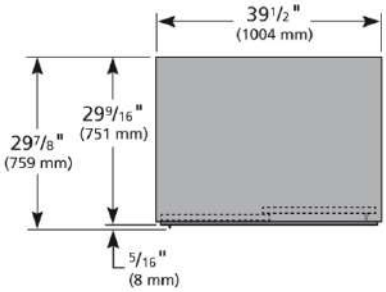

Модель	Кол-во дверей	Кол-во полок	Габариты (ШхГхВ)	Хладагент	Электрика	Вес
GDM-33HC-LD	2	8	1004 x 753 x 1998 мм	R290	230 В, 1 фаза, 50 Гц, 4.6 А	168 кг

Технические характеристики оборудования могут быть изменены производителем без предварительного уведомления

Холодильная витрина
True GDM-47-LD

Серия GDM – холодильные витрины со стеклянной дверью

Модель	Описание оборудования
GDM-47-LD	Напольная холодильная витрина; 2 стеклянные двери; 8 полок; 230В, 50 Гц, 5.4 А

- Компания True – лидирующий мировой производитель холодильных витрин со стеклянными дверьми.
- Система охлаждения с высокой точностью поддерживает заданную температуру от 0,5°С до 3,3°С для создания наилучших условий хранения продуктов.
- Экстерьер выполнен из ламинированного винила. Стандартные цвета корпуса – белый и черный. Опционально доступны различные цвета порошкового покрытия корпуса (за дополнительную плату).
- Исполнение камеры: отделка из белого алюминия, пол из нержавеющей стали.
- Доводчики дверей обеспечивают надежное закрывание.
- Светодиодная подсветка обеспечивает равномерное освещение камеры.
- В двери установлено двухслойное низкоэмиссинное остекление с пластиковой рамой.
- Весь корпус шкафа защищен плотной полиуретановой термоизоляцией Ecomate, имеющей нулевой потенциал озонового истощения и нулевой потенциал глобального потепления.
- Сверху шкафа предусмотрено место для хранения.
- Легкий доступ к змеевику конденсатора для чистки, которая способствует поддержанию энергоэффективности оборудования.

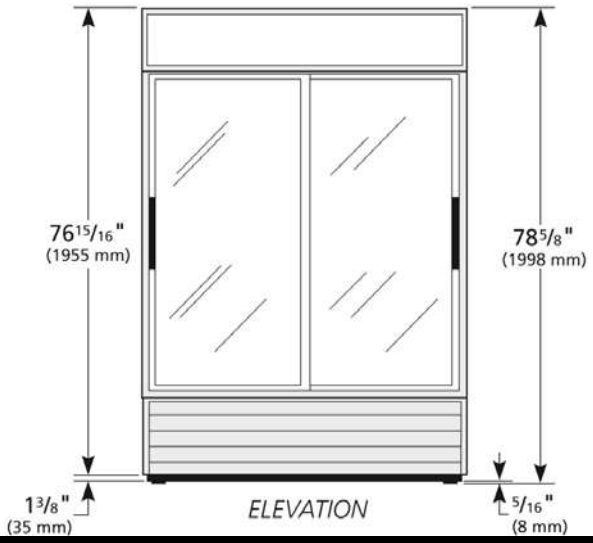

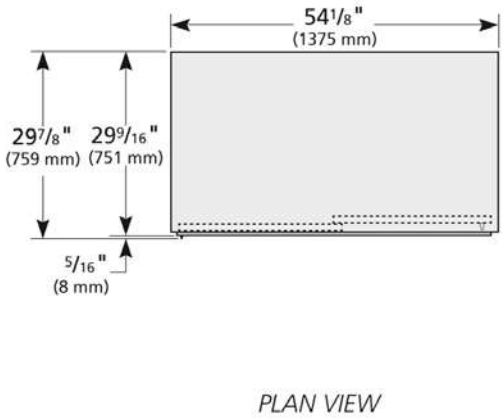

Модель	Кол-во дверей	Кол-во полок	Габариты (ШхГхВ)	Хладагент	Электрика	Вес
GDM-47-LD	2	8	1375 x 753 x 1998 мм	134А	230 В, 1 фаза, 50 Гц, 5.4 А	216 кг

Технические характеристики оборудования могут быть изменены производителем без предварительного уведомления

Холодильная витрина
True GDM-45-LD

Серия GDM – холодильные витрины со стеклянной дверью

Модель	Описание оборудования
GDM-45-LD	Напольная холодильная витрина; 2 стеклянные двери; 8 полок; 230В, 50 Гц, 5.4 А

- Компания True – лидирующий мировой производитель холодильных витрин со стеклянными дверьми.
- Система охлаждения с высокой точностью поддерживает заданную температуру от 0,5°С до 3,3°С для создания наилучших условий хранения продуктов.
- Экстерьер выполнен из ламинированного винила. Стандартные цвета корпуса – белый и черный. Опционально доступны различные цвета порошкового покрытия корпуса (за дополнительную плату).
- Исполнение камеры: отделка из белого алюминия, пол из нержавеющей стали.
- Доводчики дверей обеспечивают надежное закрывание.
- Светодиодная подсветка обеспечивает равномерное освещение камеры.
- В двери установлено двухслойное низкоэмиссинное остекление с пластиковой рамой.
- Весь корпус шкафа защищен плотной полиуретановой термоизоляцией Ecomate, имеющей нулевой потенциал озонового истощения и нулевой потенциал глобального потепления.
- Сверху шкафа предусмотрено место для хранения.
- Легкий доступ к змеевику конденсатора для чистки, которая способствует поддержанию энергоэффективности оборудования.

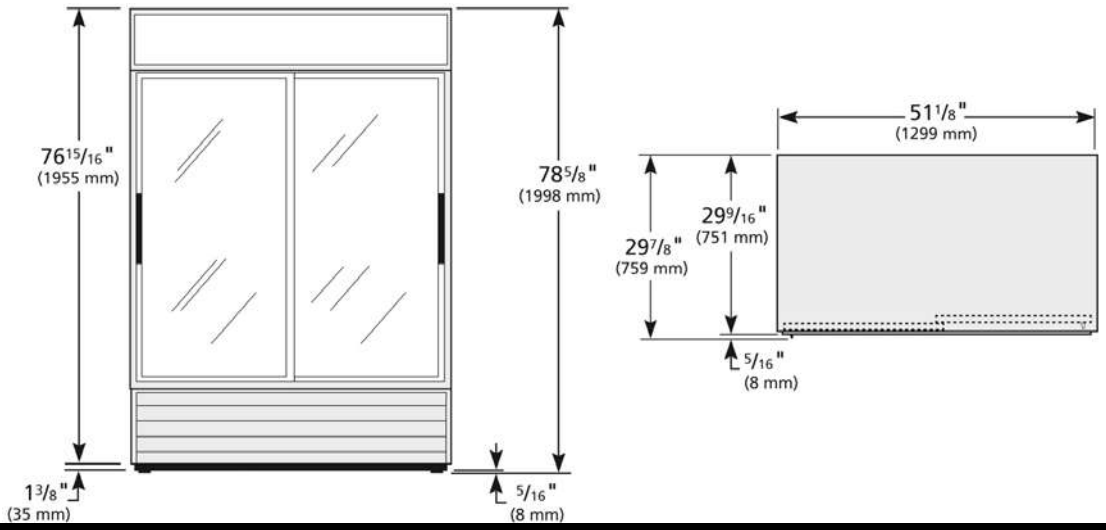

Модель	Кол-во дверей	Кол-во полок	Габариты (ШхГхВ)	Хладагент	Электрика	Вес
GDM-45-LD	2	8	1299 x 753 x 1998 мм	134А	230 В, 1 фаза, 50 Гц, 5.4 А	209 кг

Технические характеристики оборудования могут быть изменены производителем без предварительного уведомления

Холодильная витрина
True GDM-37-LD

Серия GDM – холодильные витрины со стеклянной дверью

Модель	Описание оборудования
GDM-37-LD	Напольная холодильная витрина; 2 стеклянные двери; 8 полок; 230В, 50 Гц, 3.8 А

- Компания True – лидирующий мировой производитель холодильных витрин со стеклянными дверьми.
- Система охлаждения с высокой точностью поддерживает заданную температуру от 0,5°С до 3,3°С для создания наилучших условий хранения продуктов.
- Экстерьер выполнен из ламинированного винила. Стандартные цвета корпуса – белый и черный. Опционально доступны различные цвета порошкового покрытия корпуса (за дополнительную плату).
- Исполнение камеры: отделка из белого алюминия, пол из нержавеющей стали.
- Доводчики дверей обеспечивают надежное закрывание.
- Светодиодная подсветка обеспечивает равномерное освещение камеры.
- В двери установлено двухслойное низкоэмиссинное остекление с пластиковой рамой.
- Весь корпус шкафа защищен плотной полиуретановой термоизоляцией Ecomate, имеющей нулевой потенциал озонового истощения и нулевой потенциал глобального потепления.
- Сверху шкафа предусмотрено место для хранения.
- Легкий доступ к змеевику конденсатора для чистки, которая способствует поддержанию энергоэффективности оборудования.

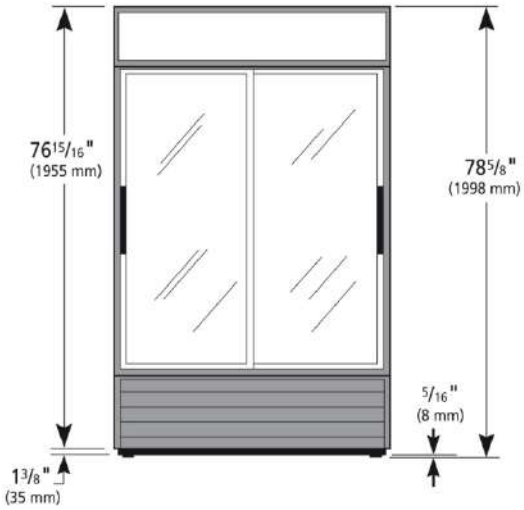

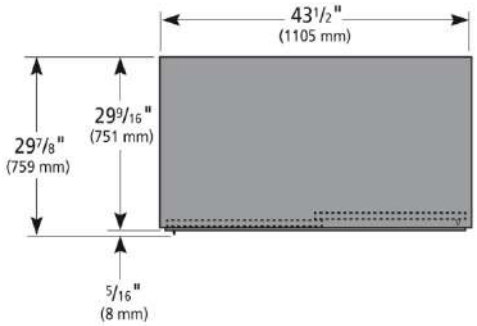

Модель	Кол-во дверей	Кол-во полок	Габариты (ШхГхВ)	Хладагент	Электрика	Вес
GDM-37-LD	2	8	1 105 x 753 x 1 998 мм	134A	230 В, 1 фаза, 50 Гц, 3.8 А	193 кг

Технические характеристики оборудования могут быть изменены производителем без предварительного уведомления

Холодильная витрина
True GDM-41-LD

Серия GDM – холодильные витрины со стеклянной дверью

Модель	Описание оборудования
GDM-41-LD	Напольная холодильная витрина; 2 стеклянные двери; 8 полок; 230В, 50 Гц, 5.0 А

- Компания True – лидирующий мировой производитель холодильных витрин со стеклянными дверьми.
- Система охлаждения с высокой точностью поддерживает заданную температуру от 0,5°С до 3,3°С для создания наилучших условий хранения продуктов.
- Экстерьер выполнен из ламинированного винила. Стандартные цвета корпуса – белый и черный. Опционально доступны различные цвета порошкового покрытия корпуса (за дополнительную плату).
- Исполнение камеры: отделка из белого алюминия, пол из нержавеющей стали.
- Доводчики дверей обеспечивают надежное закрывание.
- Светодиодная подсветка обеспечивает равномерное освещение камеры.
- В двери установлено двухслойное низкоэмиссинное остекление с пластиковой рамой.
- Весь корпус шкафа защищен плотной полиуретановой термоизоляцией Ecomate, имеющей нулевой потенциал озонового истощения и нулевой потенциал глобального потепления.
- Сверху шкафа предусмотрено место для хранения.
- Легкий доступ к змеевику конденсатора для чистки, которая способствует поддержанию энергоэффективности оборудования.

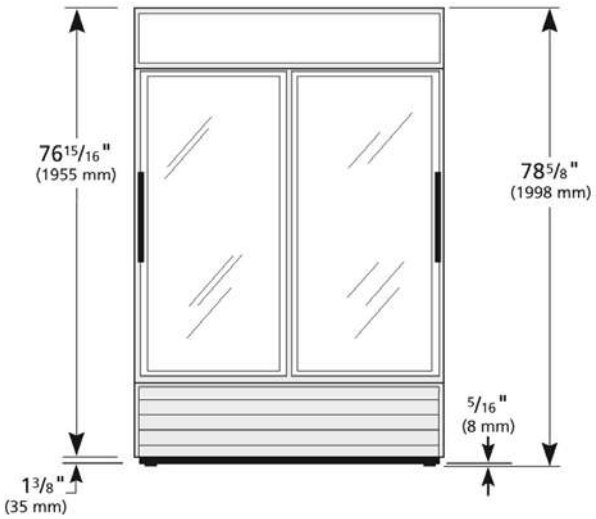

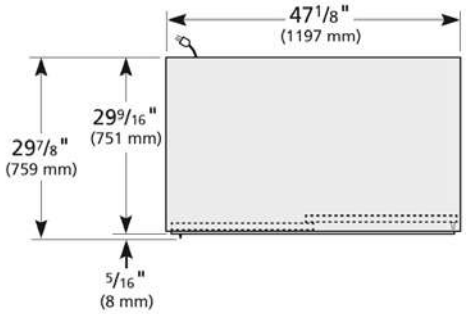

Модель	Кол-во дверей	Кол-во полок	Габариты (ШхГхВ)	Хладагент	Электрика	Вес
GDM-41-LD	2	8	1197 x 753 x 1998 мм	134А	230 В, 1 фаза, 50 Гц, 5.0 А	198 кг

Технические характеристики оборудования могут быть изменены производителем без предварительного уведомления

Холодильная витрина
True GDM-72~TSL01

Серия GDM – холодильные витрины со стеклянной дверью

Модель	Описание оборудования
GDM-72~TSL01	Напольная холодильная витрина; 3 стеклянные двери; 12 полок; 230В, 50 Гц, 6.9 А

- Компания True – лидирующий мировой производитель холодильных витрин со стеклянными дверьми.
- Современная и надежная капиллярная система охлаждения использует экологически безвредный углеводородный хладагент R290, имеющий нулевой потенциал озонового истощения и низкий потенциал глобального потепления.
- Система охлаждения с высокой точностью поддерживает заданную температуру от 0,5°С до 3,3°С для создания наилучших условий хранения продуктов.
- Экстерьер выполнен из ламинированного винила. Стандартные цвета корпуса – белый и черный. Опционально доступны различные цвета корпуса.
- Исполнение камеры: отделка из белого алюминия, пол из нержавеющей стали.
- Доводчики дверей обеспечивают надежное закрывание.
- Светодиодная подсветка обеспечивает равномерное освещение камеры.
- В двери установлено двухслойное низкоэмиссинное остекление с алюминиевой рамой.
- Сверху шкафа предусмотрено место для хранения.
- Легкий доступ к змеевику конденсатора для чистки, которая способствует поддержанию энергоэффективности оборудования.
- Весь корпус шкафа защищен плотной полиуретановой термоизоляцией Ecomate, имеющей нулевой потенциал озонового истощения и нулевой потенциал глобального потепления.

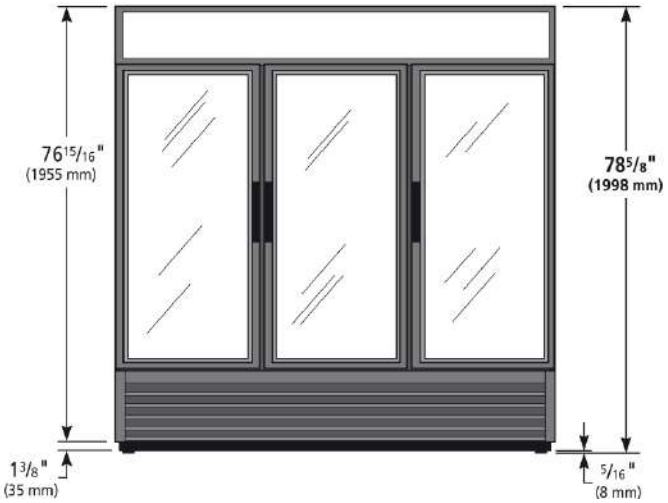

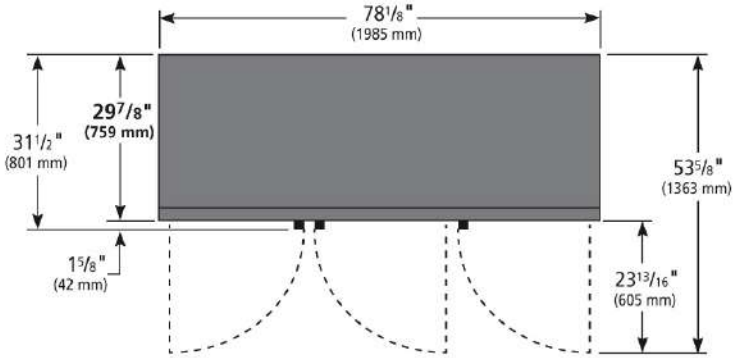

Модель	Кол-во дверей	Кол-во полок	Габариты (ШхГхВ)	Объем камеры	Хладагент	Электрика
GDM-72~TSL01	3	12	1985 x 759 x 1998 мм	2039 литров	134А	230В, 1 фаза, 50 Гц, 6.9А

Технические характеристики оборудования могут быть изменены производителем без предварительного уведомления

Холодильная витрина со стеклянной дверью True GDM-72-LD

Описание

Сочетание вместительности и сбалансированнной системы охлаждения, которая поддерживает температуру от 0,5°С до 3.3°С. Внешний корпус выполнен из черного ламинированного винила. Интерьер из белого алюминия, пол из нержавеющей стали. Три самозакрывающиеся двери с двойным стеклом, в алюминиевой рамке. Двенадцать полок. Светодиодное внутреннее освещение, обеспечивающее равномерное освещение по всему шкафу. Вместимость 2039л.

Технические характеристики

Страна происхождения	США
Тип витрины	Холодильная
Установка оборудования	Напольное оборудование
Габаритные размеры (ШхГхВ)	1985 x 759 x 1998 мм
Вес	304 кг
Тип подключения	Электрическое
Потребляемая мощность	1,5 кВт
Напряжение	220V (1 фаза)
Материал корпуса	Винил
Цвет корпуса	Черный
Диапазон рабочих температур	0,5°C - 3,3°C
Количество полок	12
Количество дверей	3
Объем камеры	2039 литров
Материал камеры	Алюминий и нержавеющая сталь
Гарантия	5 лет

По вопросам продаж и поддержки обращайтесь:

Алматы (7273)495-231
Ангарск (3955)60-70-56
Архангельск (8182)63-90-72
Астрахань (8512)99-46-04
Барнаул (3852)73-04-60
Белгород (4722)40-23-64
Благовещенск (4162)22-76-07
Брянск (4832)59-03-52
Владивосток (423)249-28-31
Владикавказ (8672)28-90-48
Владимир (4922)49-43-18
Волгоград (844)278-03-48
Вологда (8172)26-41-59
Воронеж (473)204-51-73
Екатеринбург (343)384-55-89
Иваново (4932)77-34-06
Ижевск (3412)26-03-58
Иркутск (395)279-98-46
Казань (843)206-01-48
Калининград (4012)72-03-81
Калуга (4842)92-23-67
Кемерово (3842)65-04-62
Киров (8332)68-02-04
Коломна (4966)23-41-49
Кострома (4942)77-07-48
Краснодар (861)203-40-90
Красноярск (391)204-63-61
Курск (4712)77-13-04
Курган (3522)50-90-47
Липецк (4742)52-20-81
Магнитогорск (3519)55-03-13
Москва (495)268-04-70
Мурманск (8152)59-64-93
Набережные Челны (8552)20-53-41
Нижний Новгород (831)429-08-12
Новокузнецк (3843)20-46-81
Ноябрьск (3496)41-32-12
Новосибирск (383)227-86-73
Омск (3812)21-46-40
Орел (4862)44-53-42
Оренбург (3532)37-68-04
Пенза (8412)22-31-16
Петрозаводск (8142)55-98-37
Псков (8112)59-10-37
Пермь (342)205-81-47
Ростов-на-Дону (863)308-18-15
Рязань (4912)46-61-64
Самара (846)206-03-16
Саранск (8342)22-96-24
Санкт-Петербург (812)309-46-40
Саратов (845)249-38-78
Севастополь (8692)22-31-93
Симферополь (3652)67-13-56
Смоленск (4812)29-41-54
Сочи (862)225-72-31
Ставрополь (8652)20-65-13
Сургут (3462)77-98-35
Сыктывкар (8212)25-95-17
Тамбов (4752)50-40-97
Тверь (4822)63-31-35
Тольятти (8482)63-91-07
Томск (3822)98-41-53
Тула (4872)33-79-87
Тюмень (3452)66-21-18
Ульяновск (8422)24-23-59
Улан-Удэ (3012)59-97-51
Уфа (347)229-48-12
Хабаровск (4212)92-98-04
Чебоксары (8352)28-53-07
Челябинск (351)202-03-61
Череповец (8202)49-02-64
Чита (3022)38-34-83
Якутск (4112)23-90-97
Ярославль (4852)69-52-93

Россия +7(495)268-04-70
Киргизия +996(312)-96-26-47
Казахстан +7(7172)727-132

teu@nt-rt.ru || https://true.nt-rt.ru/